Náhradní dvířka pro zapuštěné skříňky s horizontálním otvíráním

Spare door for flush mounting enclosure with horizontal hinge

	Objednací číslo Ordering number	Počet modulů Number of modules
Polykarbonátové průsvitné dvířka Polycarbonate smoke tinted door	GR15073 GR15075	8–9 12–24–36
Dvířka šedé barvy RAL7035 Grey RAL 7035 door	GR15077 GR15079	8–9 12–24–36
Dvířka bílé barvy RAL 9016 White RAL 9016 door	GR15087 GR15089	8–9 12–24–36

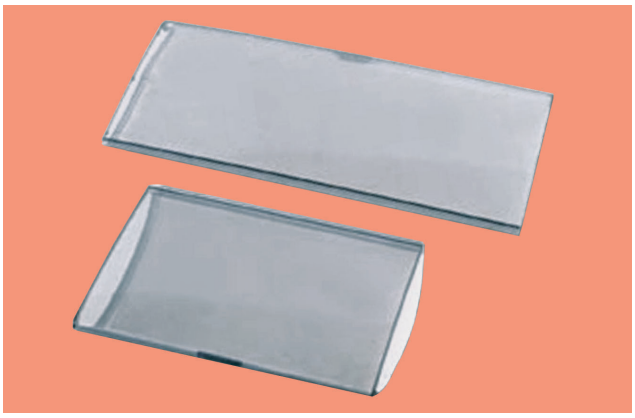

Tlačná západka, uzavírací zámek

Pression on opening accessory, key locking accessory

	Objednací číslo Ordering number
Tlačná západka pro skříňky GR 19 a GR 20 Pression on opening accessory for GR19 and GR20 enclosures	GR16700
Uzavírací zámek pro skříňky GR 19 a GR 20 Key locking accessory for GR19 and GR20 enclosures	GR16710

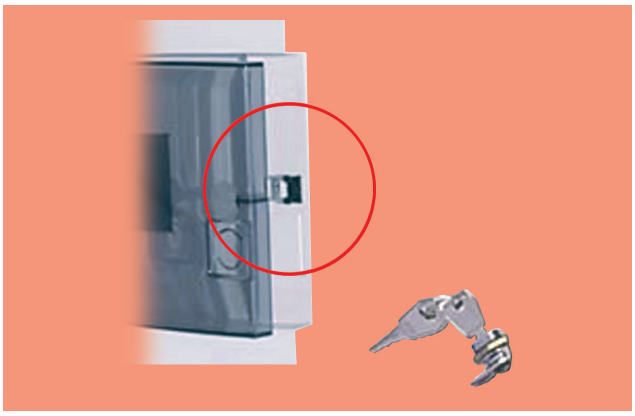

Náhradní dvířka pro skříňky na stěnu s horizontálním otvíráním

Spare door for surface mounting enclosure with horizontal hinge

Polykarbonátové průsvitné dvířka

Polycarbonate smoke tinted door

Objednací číslo Ordering number	Počet modulů Number of modules
GR15081	4
GR15083	8
GR15085	12–24

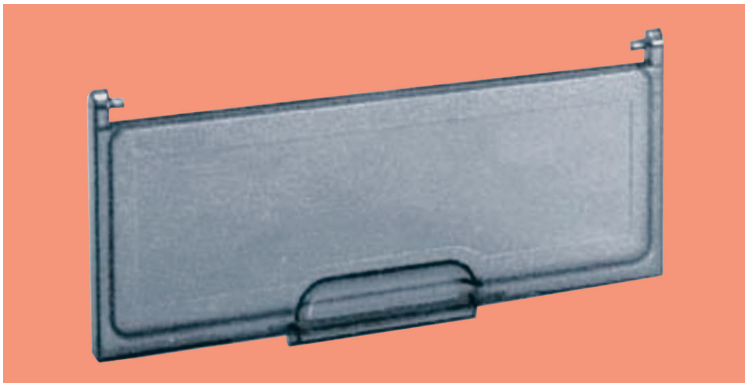

Náhradní boční stěna

Spare plate

Náhradní boční stěna pro GR 18–GR 20 – šedá

Spare plastic plate for GR 18–GR 20 – grey

Objednací číslo Ordering number
GR16730G

Náhradní boční stěna pro GR 18–GR 20 – bílá

Spare plastic plate for GR 18–GR 20 – white

Objednací číslo Ordering number
GR16730B

Náhradní dvířka pro zapuštěné skříňky s vertikálním otvíráním

Spare door for flush mounting enclosure with vertical hinge

	Objedn. číslo Ordering no.	**Počet modulů** No of mod.	**Pro skříňky** For enclosure				
Polykarbonátové průsvitné dvířka Polycarbonate smoke tinted door	GR16008	8	GR19208	GR19308	GR19408	GR20208	GR20308
	GR16012	12	GR19212	GR19312	GR19412	GR20212	GR20312
	GR16024	24	GR19224	GR19324	GR19424	GR20224	GR20324
	GR16036	36	GR19236	GR19336	GR19436	GR20236	GR20336
Dvířka šedé barvy RAL 7035 Grey RAL 7035 door	GR16508	8	GR19508	GR20508			
	GR16512	12	GR19512	GR20512			
	GR16524	24	GR19524	GR20524			
	GR16536	36	GR19536	GR20536			
Dvířka bílé barvy RAL 9016 White RAL 9016 door	GR16608	8	GR19608	GR20608			
	GR16612	12	GR19612	GR20612			
	GR16624	24	GR19624	GR20624			
	GR16636	36	GR19636	GR20636			

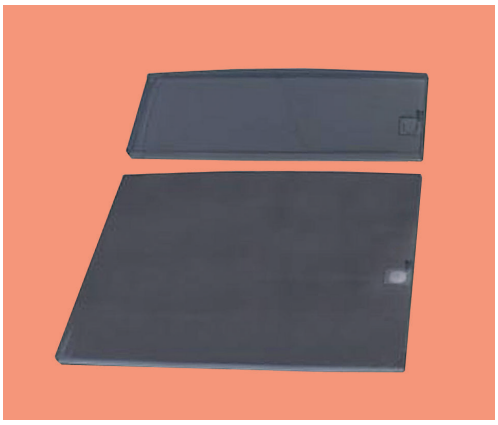

Svorkovnicové sady

Terminal blocks

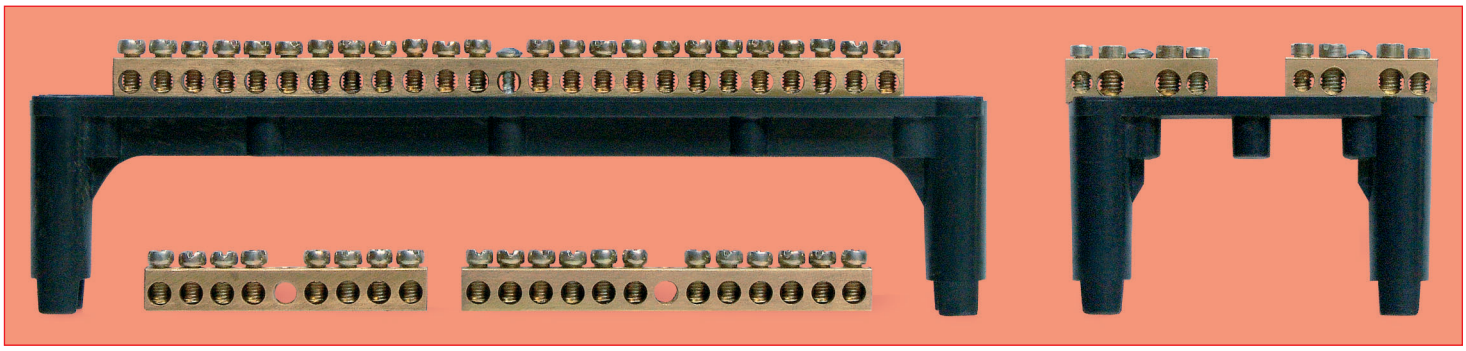

Popis Description	Objednací číslo Ordering number	Mod. Mod.	Počet svorek Holes
1 svorkovnice 4 svorková + malý podpůrný můstek se šroubky 1 terminal block 4 holes + small pc support with screws	**GR14026**	**8–12**	**2 svorky 16 mm² + 2 svorky 10 mm² + 1 fixační díra – 1 ks** 2 holes 16 mm² + 2 holes 10 mm² + 1 hole on both sides – 1 pc
2 svorkovnice 4 svorkové + malý podpůrný můstek se šroubky 2 terminal block 4 holes + small pc support with screws	**GR14027**	**8–12**	**2 svorky 16 mm² + 2 svorky 10 mm² + 1 fixační díra – 2 ks** 2 holes 16 mm² + 2 holes 10 mm² + 1 hole on both sides – 2 pc
1 svorkovnice 8 svorková + malý podpůrný můstek se šroubky 1 terminal block 8 holes + small pc support with screws	**GR14028**	**8–12**	**4 svorky 16 mm² + 4 svorky 10 mm² + 1 fixační díra – 1 ks** 4 holes 16 mm² + 4 holes 10 mm² + 1 hole on both sides – 1 pc
2 svorkovnice (N + PE) 8 svorkové + 2 malé podpůrné můstky se šroubky 2 terminal block 8 holes + 2 small pc support with screws	**GR14029**	**12**	**4 svorky 16 mm² + 4 svorky 10 mm² + 1 fixační díra – 2 ks** 4 holes 16 mm² + 4 holes 10 mm² + 1 hole on both sides – 2 pc
2 svorkovnice (N + PE) 12 svorkové + velký podpůrný můstek se šroubky 2 terminal block 12 holes + big pc support with screws	**GR14030**	**12–24–36**	**6 svorky 16 mm² + 6 svorky 10 mm² + 1 fixační díra – 2 ks** 6 holes 16 mm² + 6 holes 10 mm² + 1 hole on both sides – 2 pc
1 svorkovnice 24 svorková + velký podpůrný můstek se šroubky 1 terminal block 24 holes + big pc support with screws	**GR14031**	**24–36**	**2 svorky 16 mm² + 1 fixační díra – 1 ks** 2 holes 16 mm² + 1 hole on both sides – 1 pc
2 svorkovnice (N + PE) 24 svorkové + 2 velké podpůrné můstky se šroubky 2 terminal block (N + PE) 24 holes + 2 big pc support with screws	**GR14032**	**24–36**	**24 svorek 16 mm² + 1 fixační díra – 2 ks** 24 holes 16 mm² + 1 hole on both sides – 2 pc

GR18236 GR18336 GR18536 GR18636

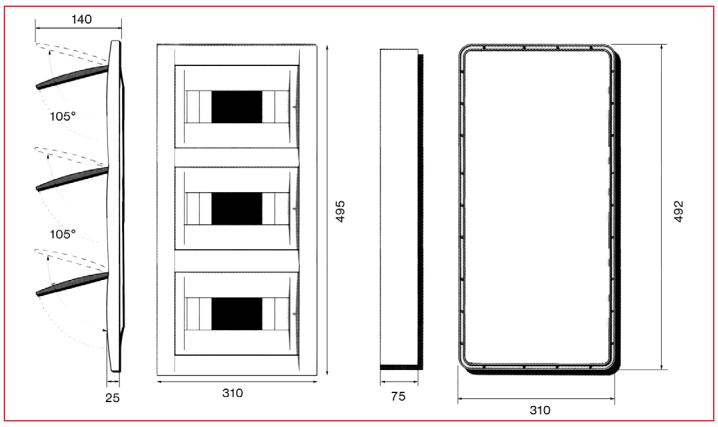

GR18036 GR18136

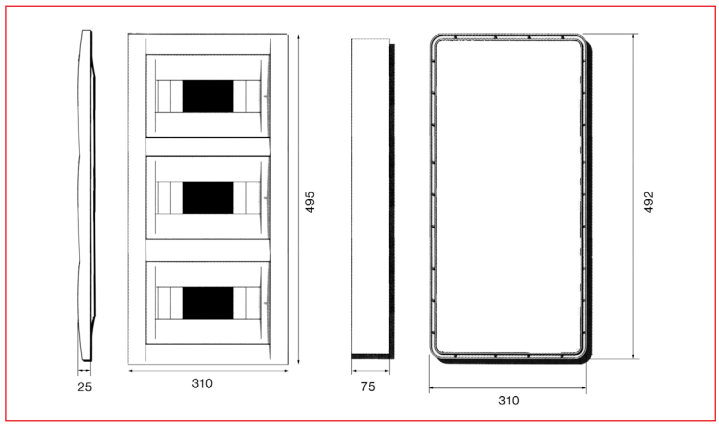

GR20208 GR20308 GR20508 GR20608

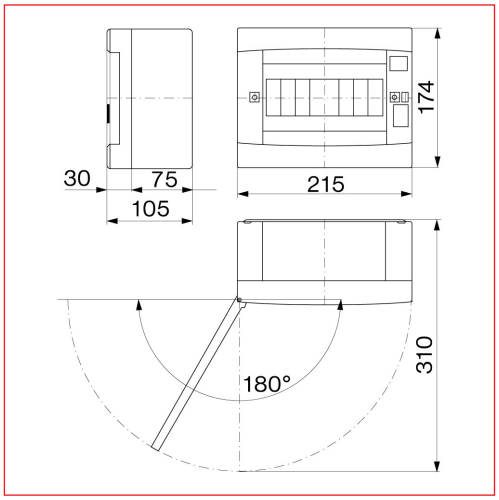

GR20224 GR20324 GR20524 GR20624

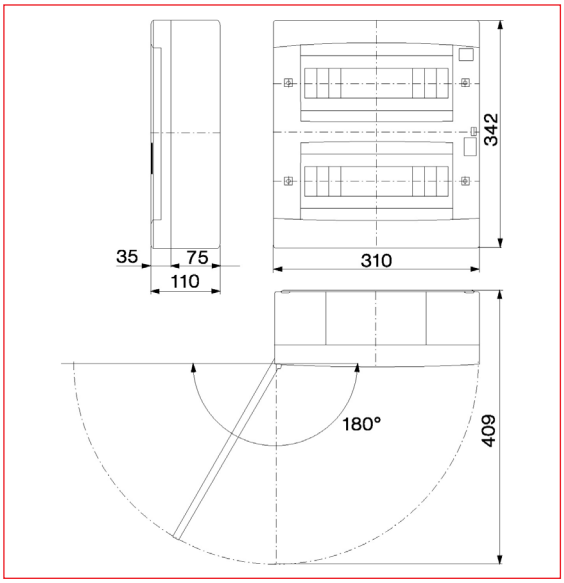

GR20212 GR20312 GR20512 GR20612

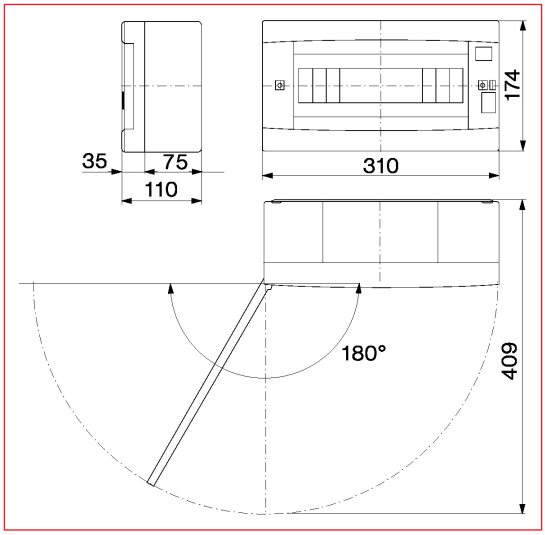

GR20236 GR20336 GR20536 GR20636

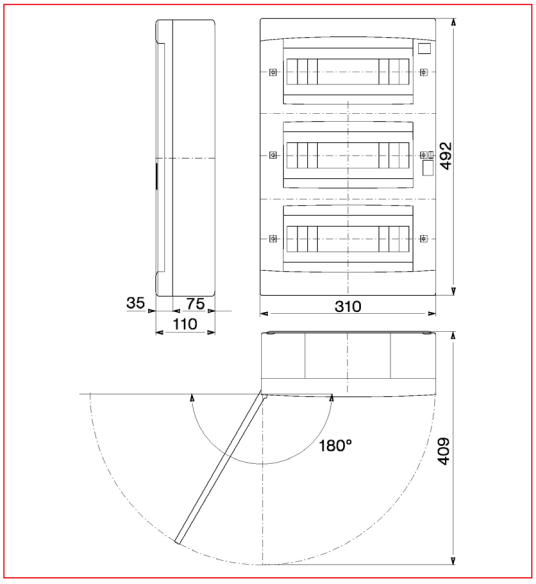

GR15080 GR15070P GR15060
S dvířkami/With door

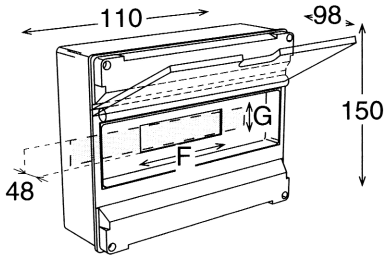

GR15084 GR15074P GR15064
S dvířkami/With door

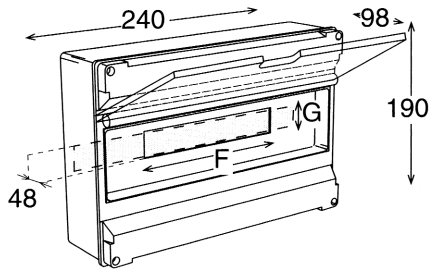

GR15082 GR15072P GR15062
S dvířkami/With door

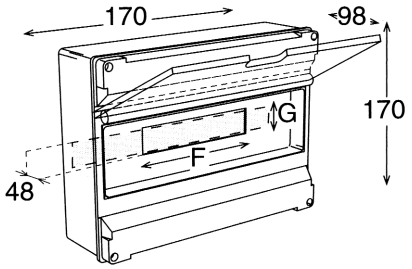

GR15086 GR15076P GR15066
S dvířkami/With door

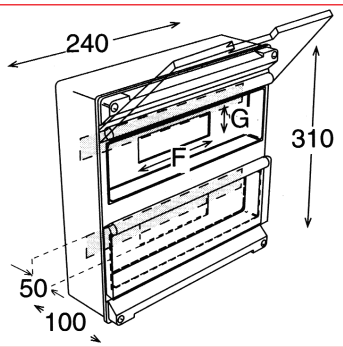

GR18208 GR18308 GR18508 GR18608

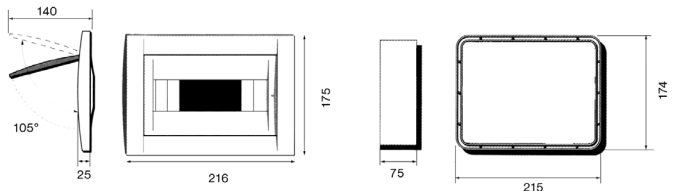

GR18008 GR18108

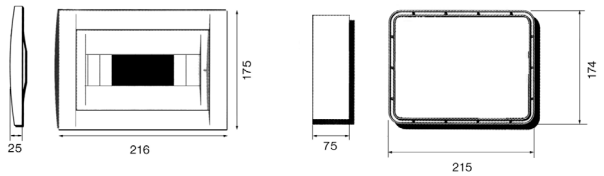

GR18212 GR18312 GR18512 GR18612

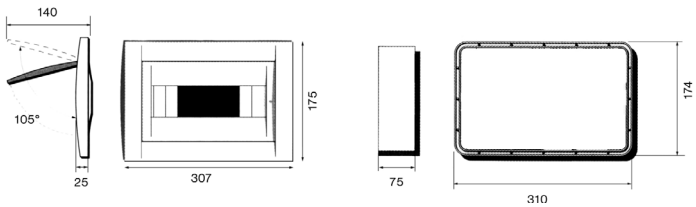

GR18012 GR18112

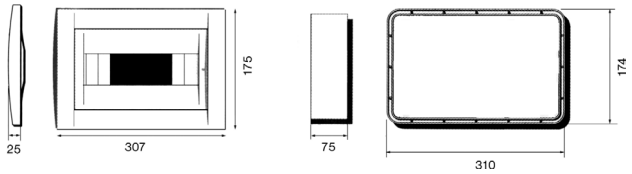

GR18224 GR18324 GR18524 GR18624

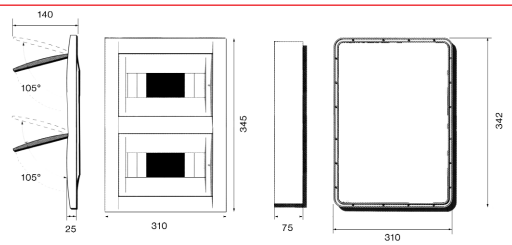
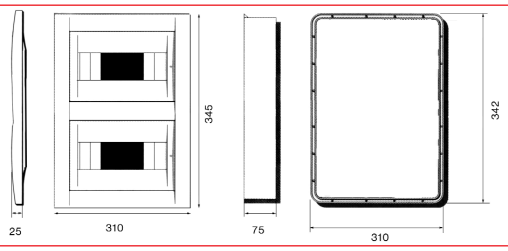
GR18024 GR18124